승인	품 명	규 격 소재치수	재 질	수량	중량	비 고

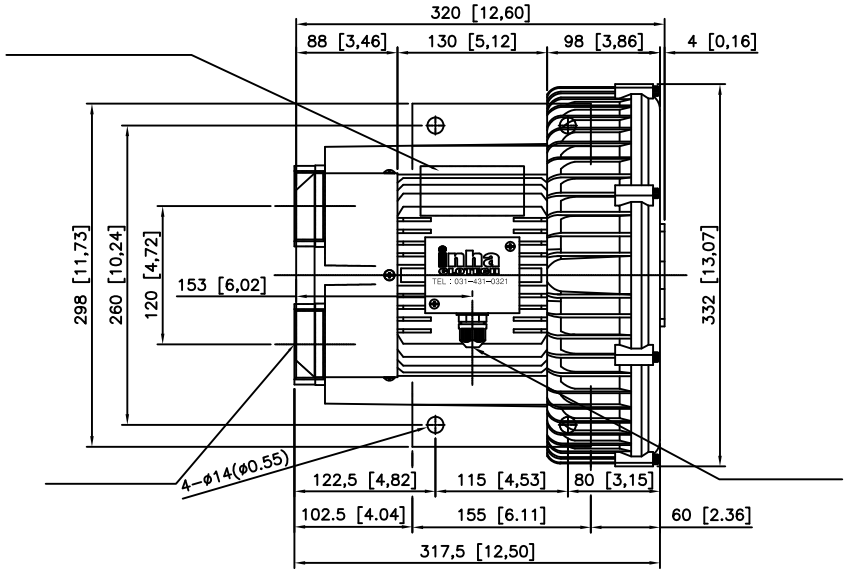

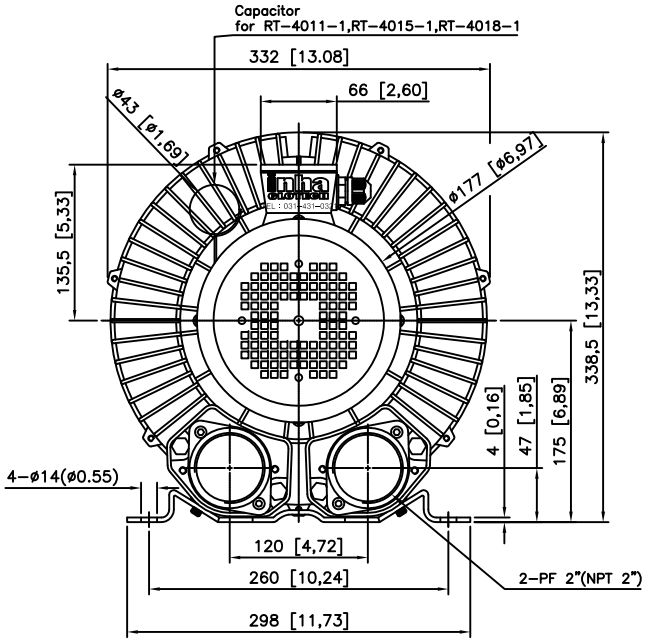

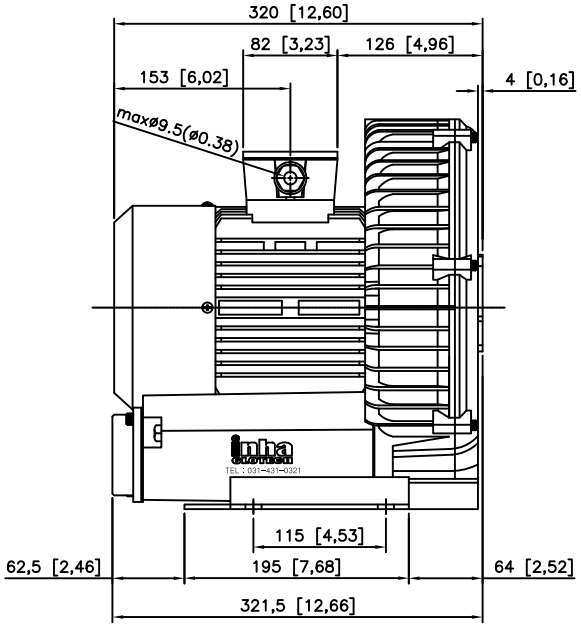

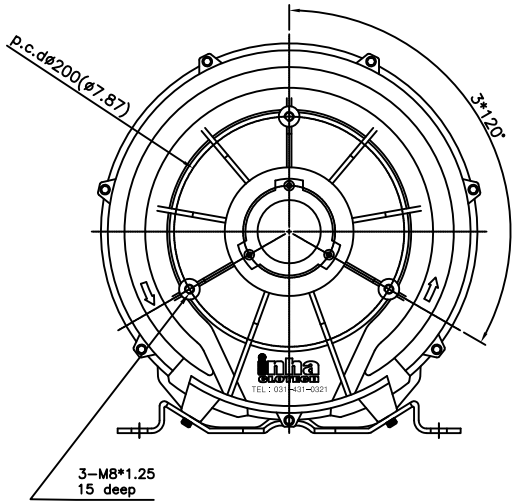

NO.	REVISION	DATA	DWG	CHECK
3				
2				
1				
3				
1				

NOTE

1.

절삭가공 치수 일반공차		
치 수	12급	14급

승인	CUSTOMER	
검도	PROJECT TITLE	
설계	DRAWING TITLE	iHG-429
척도	SCALE 1/1 / DATE 2017.00.00	DESIGNED / CHECKED / APPROVED / DWG. NO. iHG-000000-000
삼각법		

인하글로텍
(본사)TEL : 031-431-0321 / FAX : 031-8041-9740