품번	품 명	규 격 소재재수	제 질	수량	중량	비 고

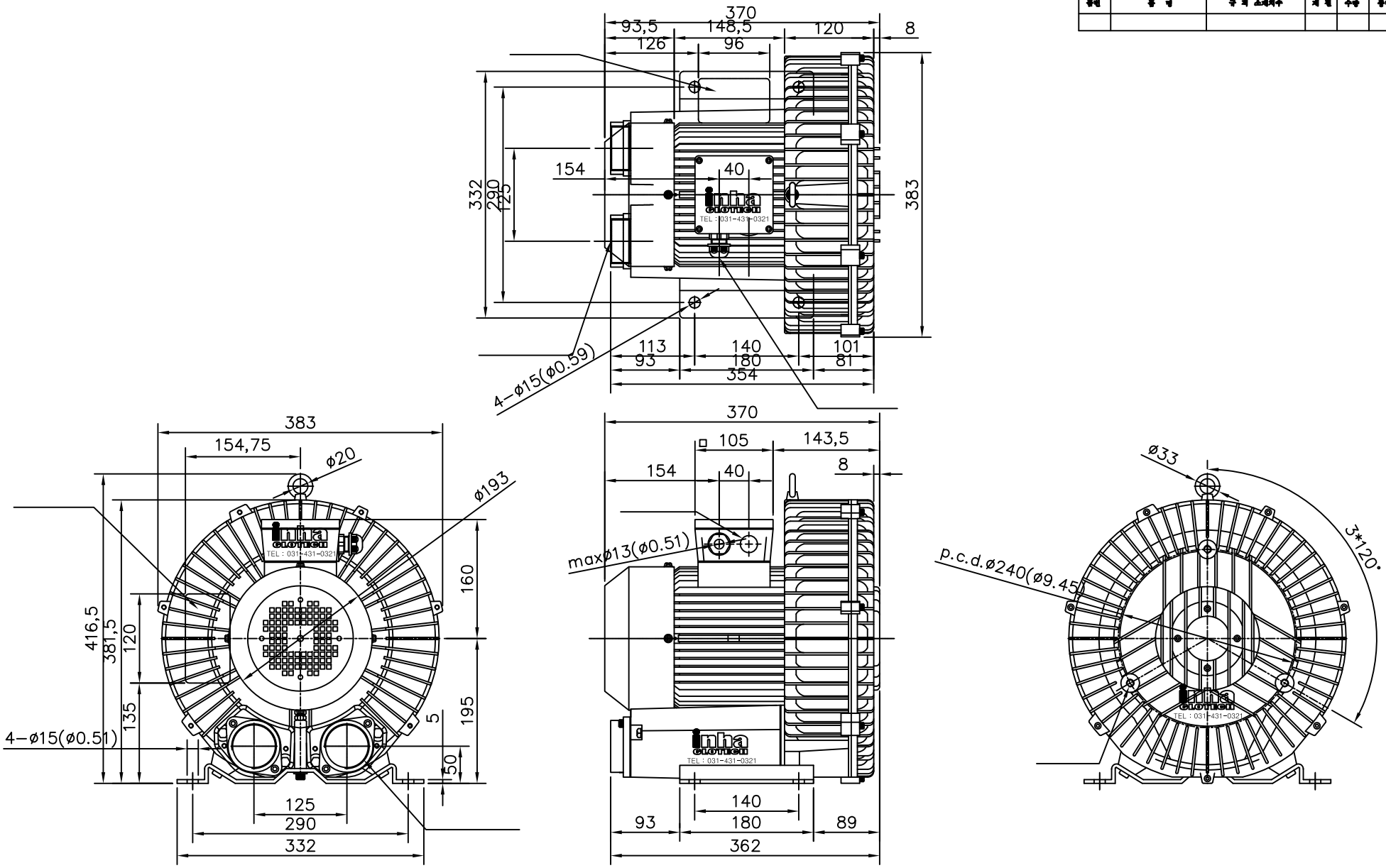

NO.	REVISION	DATA	DWG	CHECK
3				
2				
1				

NOTE

1.

절삭가공 치수 일반공차		
치 수	12급	14급

승인	
검도	
설계	
삼각법	척도

CUSTOMER					
PROJECT TITLE					
DRAWING TITLE	iHG-639				
SCALE	DATE	DESIGNED	CHECKED	APPROVED	DWG. NO.
1/1	2017.00.00				IHG-000000-000

인하글로텍
(본사)TEL : 031-431-0321 / FAX : 031-8041-9740